SENSOR AGBR

DYNAPAR
INNOVATION - CUSTOMIZATION - DELIVERY

SENSOR DE ROTAÇÃO

PARA SISTEMAS DE TAXA VARIÁVEL



VERSÃO STANDARD

O MELHOR SENSOR PARA

AGRICULTURA DE PRECISÃO

COMPARE E COMPROVE



VERSÃO COM LED (DIAGNÓSTICO)

RoHS · REACH · COMPLIANT · CE

MAIOR DESEMPENHO E PRECISÃO NO MONITORAMENTO EM:

Semeadoras | Plantadeiras | Pulverizadoras | Adubadeiras



MODELO EIXO SÓLIDO

MODELO EIXO SEMI VAZADO

www.dynaparencoders.com.br

SENSOR AGBR

DYNAPAR
INNOVATION - CUSTOMIZATION - DELIVERY

Por que escolher o Sensor AGBR?



FEITO PARA DURAR



Eletrônica encapsulada por resina certificada

O AGBR foi desenvolvido para suportar ao ataque químico de fertilizantes como o NPK



Evita o comprometimento do sistema magnético/eletrônico

ENTREGA TURBO
Seu Pedido em 24h

Com fabricação local o AGBR conta com o sistema de manufatura em até 24 horas. Consulte as condições com nosso time comercial.

[+] Customizável para atender as particularidades de cada empresa

[+] Engenharia especializada, suporte técnico local e garantia de 1 ano

Além disso, a Dynapar conta com uma rede de distribuidores espalhados por todo o Brasil facilitando a logística para que o seu produto chegue mais rápido até você.

O melhor PREÇO com mais BENEFÍCIOS

Por ser fabricado no Brasil o AGBR tem o seu preço realmente competitivo e estável por não sofrer diretamente variações do câmbio.

Maior tempo em operação com menor recorrência de manutenção

100% INTERCAMBIÁVEL



SENSOR AGBR

DYNAPAR
INNOVATION - CUSTOMIZATION - DELIVERY

Primeiro sensor desenvolvido exclusivamente para o setor agrícola e fabricado no Brasil.

O AGBR é um Encoder para Sistemas de Taxa Variável e é utilizado para medir a velocidade em aplicações como: Plantadeiras, Semeadoras, Fertilizadoras, Pulverizadores e outras aplicações similares que exigem medição precisa de velocidade.

Em sua versão com LED, o AGBR possui um recurso inovador: Diagnóstico Visual ou status, tanto do Sinal (pulsos) quanto da condição de Ligado (alimentação).

Integração com todos os controladores

- TRIMBLE FIELD-IQ
- ISOBUS MÜLLER
- FIELD-IQ
- ASC10 TOPCON
- STARA
- INTELLIAG
- RAVEN RCM NODO
- AGLEADER
- PRECISION PLANTING
- AGRES

Aplicável a máquinas agrícolas dos principais fabricantes, como:

AGCO Your Agriculture Company · ANTONIOSI · CNH INDUSTRIAL · HORSCH · jacto · JOHN DEERE · Jumil · Jan

KUHN · PLANTI CENTER Desafiando os limites do plantio · SEMEATO · Stara Evolução Constante · TATU MARCHESAN · TT · VENCE TUDO

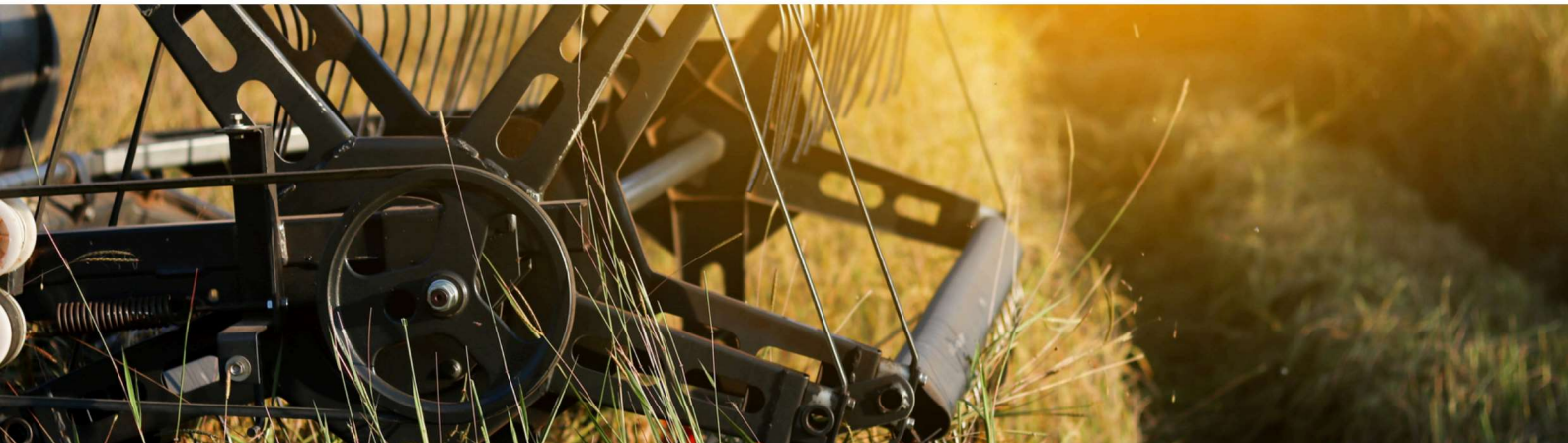

SENSOR AGBR COM LED



É notório como algumas experiências positivas vivenciadas por diversos clientes confirmam as vantagens do AGBR com LED (ou Diagnóstico Visual). Tanto é assim, que os próprios clientes cunharam no Mercado uma expressão (ou apelido) para se referir ao nosso encoder com Diagnóstico Visual: o "vagalume", pois inclusive ao entardecer e pela noite podem ser notados os LEDs em operação.



PRINCIPAIS BENEFÍCIOS DO AGBR COM LED

- Verifica o funcionamento do encoder sem a necessidade de removê-lo;
- A verificação pode ser realizada sem a necessidade de ferramentas complexas, como multímetros, por exemplo;
- Detecta rapidamente falhas de alimentação e sinal, garantindo rápida manutenção e pouco tempo de parada.

AS LUZES LED INDICAM O ESTADO DE FUNCIONAMENTO DO MAQUINÁRIO, FACILITANDO A IDENTIFICAÇÃO DE PROBLEMAS.

LED VERDE (STATUS DE ENERGIA)

LED VERDE	MÁQUINA DESLIGADA	MÁQUINA LIGADA
APAGADO	NÃO SE APLICA	SEM ALIMENTAÇÃO. VERIFICAR CABOS. VERIFICAR ENCODER.
ACESO	CABO COM ENERGIA. MÁQUINA AINDA LIGADA	COM ALIMENTAÇÃO

LED AZUL (STATUS DE SINAL)

LED AZUL	EIXO PARADO	EIXO GIRANDO
PISCANDO	NÃO SE APLICA	ENCODER FUNCIONANDO
APAGADO CONSTANTE	ENCODER PARADO	PROBLEMA NO CABO DE SINAL. PROBLEMA NO ENCODER.
ACESO CONSTANTE	ENCODER PARADO	PROBLEMA NO CABO DE SINAL PROBLEMA NO ENCODER.

Os 3 estados do Led Azul são para a condição “LED Verde Aceso”.

SENSOR
AGBR

DYNAPAR
INNOVATION - CUSTOMIZATION - DELIVERY

VISÃO GERAL E DESTAQUES

O AGBR é um sensor de rotação (taxa variável) requerido em diversas máquinas agrícolas, combinando durabilidade, compatibilidade e preço competitivo. É uma ótima opção em vista de eficiência (aumento de produtividade) e confiabilidade. Na opção com LED o AGBR ainda oferece diagnóstico visual auxiliando inspeções de modo ágil.

DESTAQUES

- Sensor com tecnologia magnética
- Eletrônica encapsulada por resina exclusiva para impedir a corrosão por insumos agrícolas ou fatores ambientais
- Resoluções de 1 a 1024 PPR
- Mecânica livre de rolamentos
- Buchas com auto lubrificação especial para equipamentos agrícolas.
- Polímeros de engenharia e aditivos únicos



Versão em Eixo Sólido (Diâmetro: 3/8")



Rotação de até 500 RPM



Versão em Eixo Semi Vazado (Diâmetro: 1")

CARACTERÍSTICAS AMBIENTAIS

Temperatura de Operação: -25°C à 70°C

Temperatura de Armazenagem: -40°C à 70°C

Grau de Proteção: IP69

CARACTERÍSTICAS ELÉTRICAS

Alimentação: 5-26Vcc

Interface: TTL (5V)
HTL (5-26V)

Resolução: 1 a 1024 PPR

Tipo de Conexão:

Conector Deutsch macho 3 pinos



Conector Delphi 3 pinos



Conector SuperSeal Macho 3 pinos

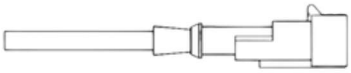

DIVERSAS OUTRAS CARACTERÍSTICAS DISPONÍVEIS NO CATÁLOGO EM NOSSO SITE

Dados Técnicos

Características Mecânicas

Velocidade Máxima	500 RPM
Torque Inicial	Modelo Hubshaft: 0,28 N.m. Modelo Eixo Sólido: 0,55 N.m.
Runout (eixo de montagem)	+/- 0,13 mm (máximo)
Endplay (eixo de montagem)	+/- 0,6 mm
Diâmetro do Eixo	1"Hubshaft 3/8" Sólido
Fixação do Eixo	2 parafusos sem cabeça (inox)

Formato do Sinal

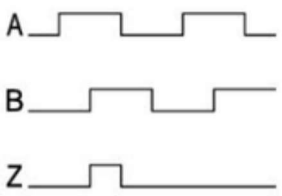

Características elétricas

Fonte de Alimentação	5 a 26 Vcc
Saídas	HTL (5-26Vcc) ou TTL (5Vcc) máximo 40mA
Consumo	< 100mA
Frequência Máxima	300 kHz (sensor)
Resolução	0001 a 1024 PPR
Proteção elétrica	Curto-Circuito
Defasagem (quadratura)	90° ± 45°
Simetria	180° ± 90°

Características ambientais

Temperatura de Operação	-25°C até 70°C
Temperatura de armazenagem	-40°C até 70°C
Impacto	50G para 6ms
Vibração	5Hz até 2000Hz para 10G
Umidade	Até 98% sem condensação
Proteção IP	IP69 (ABNT NBR IEC 60529:2017)

Dados Técnicos

Conexão elétrica

Opção "0" - Sem plug (cabo de vias)

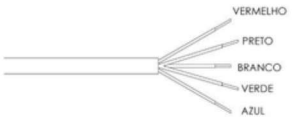

Rotas	Função
Vermelho	Alimentação (+V)
Preto	Comum
Branco	Canal A
Verde	Canal B
Azul	Canal Z

Opção“A” - Deutch macho 3 pinos - Pinagem 1

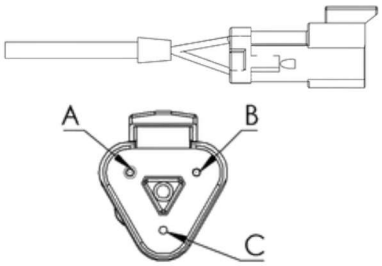

Pino	Função
A	Alimentação(+V)
B	Negativo
C	Canal A

Opção "G" - Deutsch Macho 4 pinos - pinagem 1

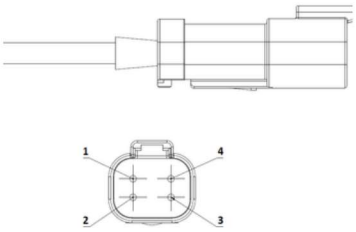

Pino	Função
1	Negativo (-)
2	Canal A
3	Canal B
4	Positivo (+)

Opção "H" - Deutsch Macho 4 pinos - pinagem 2

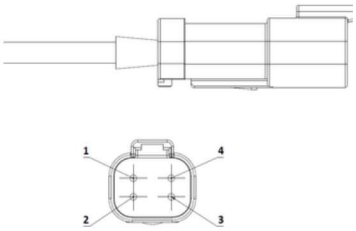

Pino	Função
1	Positivo (+)
2	Canal B
3	Canal A
4	Negativo (-)

Opção“N” - Deutch macho 3 pinos - Pinagem 3

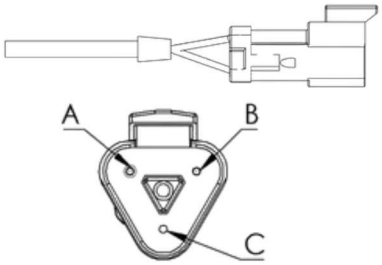

Pino	Função
A	Canal A
B	Comum
C	Alimentação(+V)

Opção “P” - Conector Delphi 3 pinos (Macho + Terminal Fêmea)

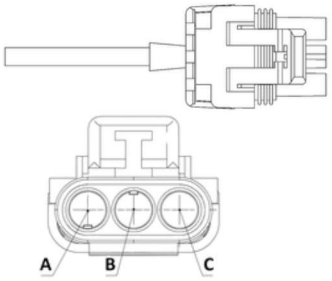

Pino	Função
A	Alimentação(+V)
B	Comum
C	Canal A

Opção “S” - SuperSeal - pinagem 1

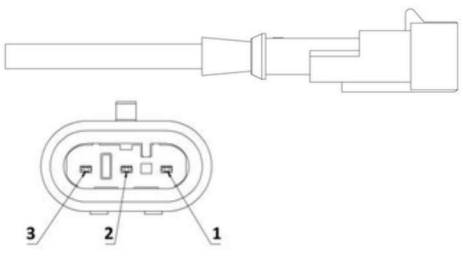

Pino	Função
1	Comum
2	Alimentação(+V)
3	Canal A

Opção “U” - SuperSeal - pinagem 2

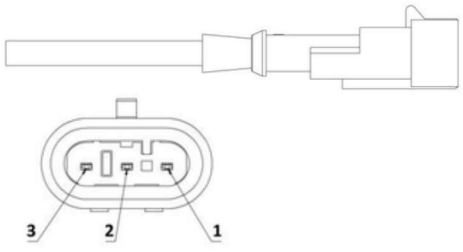

Pino	Função
1	Alimentação (+V)
2	Canal A
3	Comum

Dados Técnicos

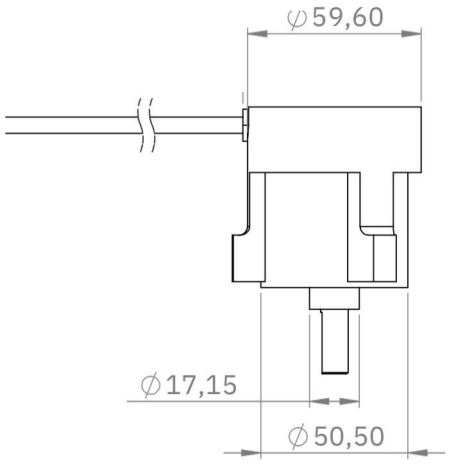

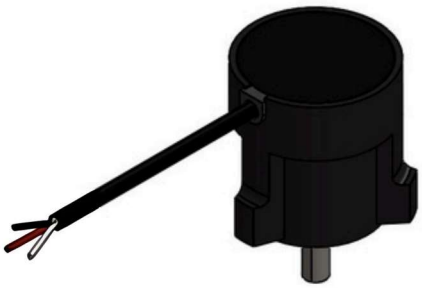

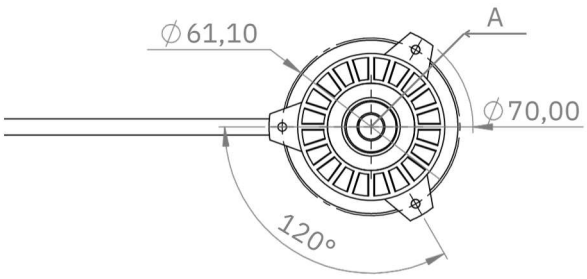

Cota"A"	Cód. 3 - Eixo
Ø 8,00 mm h8	8
Ø 1/4" h8	S

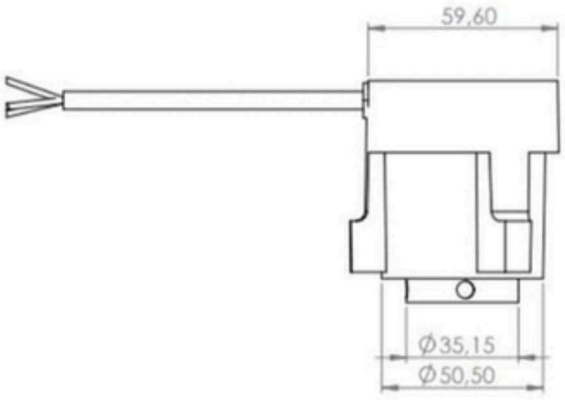

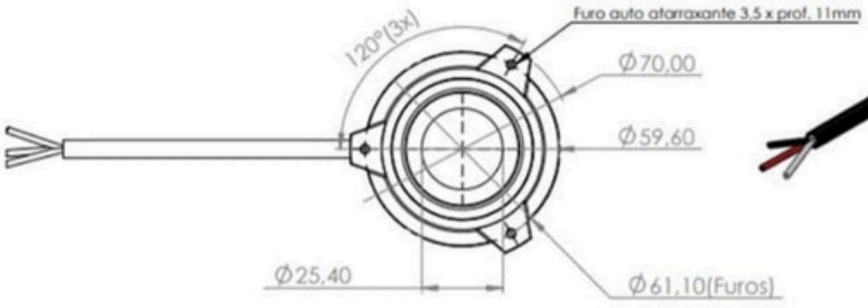

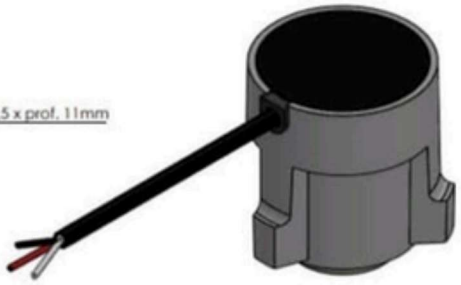

SENSOR AGBR

DYNAPAR INNOVATION - CUSTOMIZATION - DELIVERY

Dados Técnicos

Codificação

Código 1 Modelo	Código 2 PPR	Código 3 Eixo	Código 4 Fixação	Código 5 Saída	Código 6 Conexão	Código 7 Cabo	Código 8 Plug	Código 9 Opcional
AGBR	☐☐☐☐	☐	☐	☐	☐	☐	☐	☐☐
AGBR	**0001 a 1024**	**H** Hubshaft 1" **S** Sólido 3/8" **8** Sólido 8mm	**N** Sem lâmina mola **Y** Com lâmina mola	**A** 5V- TTL Apenas Canal A - (push pull line driver) **B** 5V - 26V - HTL - Apenas Canal A (push pull line driver) **C** 5V - TTL - A e B (push pull line driver) **D** 5V - 26V - HTL - Canais A e B (push pull line driver) **G** 5V - TTL - A, B e Z (push pull line driver) **H** 5V - 26V - HTL - A, B e Z (push pull line driver)	**A** Passa Cabo	**1** 1.5 m **2** 2 m **3** 3 m **4** 4 m **5** 5 m **6** 6 m **7** 7 m **8** 8 m **9** 9 m **A** 10 m **B** 15 m **C** 20 m **D** 25 m **E** 30 m **J** 0,1 m com tubo corrugado **Q** 0,3 m **T** 1 m **S** 0,5 m	**0** Sem plug **A** Deutsch macho 3 pinos - pinagem 1 **G** Deutsch macho 4 pinos - pinagem 1 **H** Deutsch macho 4 pinos - pinagem 2 **N** Deutsch macho 3 pinos - pinagem 3 **P** Delphi macho 3 pinos (Macho + Terminal Fêmea) **S** SuperSeal - pinagem 1 **U** SuperSeal - pinagem 2	**DV** Diagnóstico Visual

OBS: Código 5. "G" ou "H" utilizar "0" no Código 8.

© Dynapar. Julho de 2026. Reprodução parcial ou total proibida sem autorização prévia.

SOBRE NÓS

A Dynapar é uma das empresas do grupo Specialty Product Technologies, que também inclui Veeder-Root, West Control Solutions, Hengstler, Anderson-Negele, Gems Sensors, entre outras. Possui fábricas no Brasil, nos Estados Unidos e na Alemanha.

Conta com assistência técnica local e uma garantia de 1 ano para todos os produtos. Oferece a linha mais completa de encoders do mercado: incrementais, absolutos, sinusoidais e para serviço pesado.

Seus encoders são utilizados em uma ampla gama de indústrias: siderurgia, mineração, veículos fora de estrada, agricultura, energia eólica, petróleo, etc.

Experiência, competência, desempenho e confiabilidade: para atender suas necessidades com versatilidade.



SPT SPECIALTY PRODUCT TECHNOLOGIES | DYNAPAR™











Avenida Tamboré, 1077 - Tamboré
Barueri - São Paulo - Brasil
CEP 06460-000

Conecte-se conosco

Fale com a Specialty Product Technologies
Telefone: +55 11 3616-0150
WhatsApp: +55 11 95301-6658
E-mail: atendimento@sptech.com

CATÁLOGO EN
ESPAÑOL

CATALOG IN
ENGLISH

©SPECIALTY PRODUCT TECHNOLOGIES. Julho de 2026. Proibida a reprodução parcial ou total sem autorização prévia